SP300.CR 1200x800 Scheda Tecnica

La cornice di questi specchi, robusta e in alluminio indeformabile è caratterizzata da una strombatura di 5° verso l'interno, che garantisce l'orientamento ottimale della luce sull'immagine specchiata.

100% fabbricazione italiana

STRUTTURA :
•Profilo 55mm in alluminio bianco o alluminio anodizzato (6060-T5 indeformabile)
•Specchio 4mm resistente alla corrosione (10X) e ai graffi (3X)
•Pellicola di sicurezza
•Retro in Forex

IMPIANTO ELETTRICO
Certificato CE
•12 luci incastonate nel profilo
•Pulsante di accensione con regolatore di luminosità laterale
•La specchiera non è dotata di presa, pertanto necessita di un collegamento all'impianto predisposto a muro.

SPECIFICHE TECNICHE DISPOSITIVO 12 PUNTI LUCE
Tensione: 110-240 Vac, 50/60 Hz
Classe di isolamento: Classe I
Grado di protezione: IP 20
Consumo energetico: 50 W MAX
Fattore di potenza: Cosφ = 0,95
Rischio fotobiologico: Esente

Il dispositivo è progettato per lavorare alla temperatura da 0-40°C (Ta)

. Gradazione Kelvin: 4200°
. CRI (Color Rendering Index) : Ra >= 90.
. Durata luci garantita 100.000/h
. Regolazione dell'intensità integrata
Tocco breve = acceso / spento
Pressione lunga = luminosità + / -

Le luci utilizzate non sono sostituibili; quando saranno esaurite, l'intero impianto dovrà essere sostituito.
La sostituzione può avvenire solo da parte del produttore

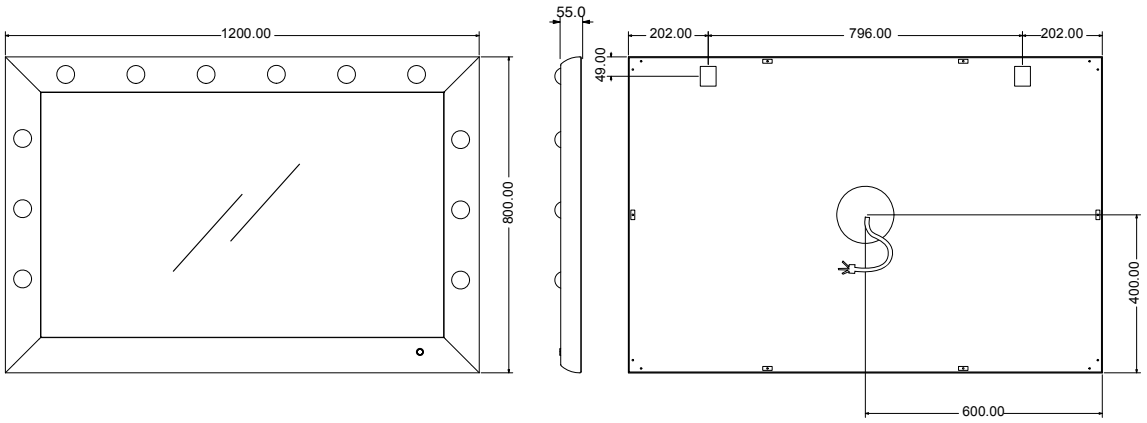

il prodotto è conforme ai requisiti essenziali della Direttiva Comunitaria EMC 2014/30/UE, Direttiva Bassa Tensione 2014/35/UE e Direttiva ROHS 2011/65/UE applicabili al prodotto.
Inoltre, l'oggetto della dichiarazione di cui sopra, è conforme alle pertinenti normative di armonizzazione dell'Unione:
EN 60598-2-4:1997, EN 60598-1:2015, EN 62471:2008
EN 55015:2013, EN 61547:2009 , EN 61000-3-2:2014, EN 61000-3-3:2013, EN 62031:2008+A1:2013+A2:2015

Tutti i prodotti Cantoni sono realizzati in Italia con materiali accuratamente selezionati.
Ogni prodotto è frutto di un attento studio per garantire il massimo equilibrio tra estetica e tecnologia.
L'autenticità di ogni singolo pezzo Cantoni viene garantita dal nostro marchio di fabbrica.

NOTA BENE:
La ditta Cantoni si riserva il diritto di modificare in qualsiasi momento gli articoli a catalogo per motivi tecnici o commerciali.

CANTONI TRADING SRL
Via Guardia di Rocca 10 - 47899 Galazzano - Rep. San Marino
Tel. (+378) 0549 977527 - Fax (+378) 0549 876501
sales@cantonionline.com