VT.BE Scheda Tecnica

La valigia trucco mobile VT.BE è la postazione mobile per makeup professionale che nasce per viaggiare: la caratterizzano la linea ultra sottile e i versatili spazi interni

100% fabbricazione italiana

STRUTTURA :
•Laminato plastico - I laminati utilizzati per la gamma di Valigie sono difficilmente infiammabili e hanno proprietà ritardanti la "propagazione della fiamma", prolungando così i tempi di evacuazione.
•Alluminio - Lega di alluminio da estrusione
•PST

IMPIANTO ELETTRICO
Certificato CE
Presa di corrente - 110-240 V ~ 16A (1500W MAX)
Cavo di alimentazione della postazione mobile va inserita in una presa adeguata 16A - 250V
110-240 V ~ ; 50/60 Hz
24W (without load) ; 2400 W (with load)

SPECIFICHE TECNICHE DISPOSITIVO 6 PUNTI LUCE
Tensione: 110-240 Vac, 50/60Hz
Potenza assorbita : 25W MAX
Corrente: 106 mA MAX
Fattore di potenza: Cosφ = 0,95
Rischio fotobiologico: Esente

. Gradazione Kelvin: 4200°
. CRI (Color Rendering Index) : Ra >= 90.
. Durata luci garantita 100.000/h
. Regolazione dell'intensità integrata
Tocco breve = acceso / spento
Pressione lunga = luminosità + / -

Le luci utilizzate non sono sostituibili; quando saranno esaurite, l'intero impianto dovrà essere sostituito.
La sostituzione può avvenire solo da parte del produttore

Altezza piano di lavoro 880 mm con estensione massima delle gambe telescopiche

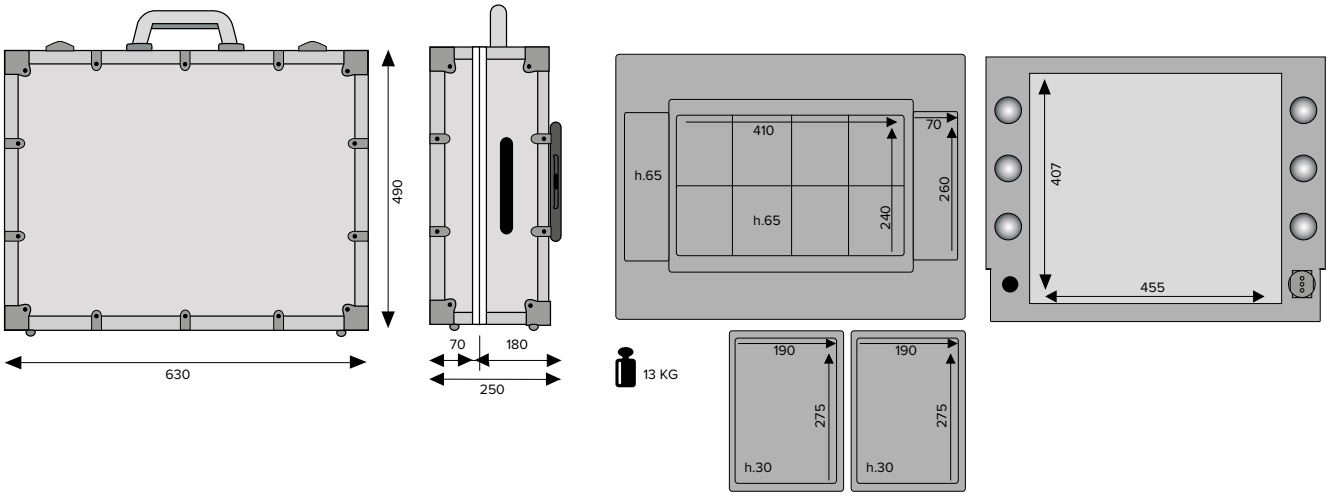

il prodotto è conforme ai requisiti essenziali della Direttiva Comunitaria EMC 2014/30/UE, Direttiva Bassa Tensione 2014/35/UE e Direttiva ROHS 2011/65/UE applicabili al prodotto.
Inoltre, l'oggetto della dichiarazione di cui sopra, è conforme alle pertinenti normative di armonizzazione dell'Unione:
EN 60598-2-4:1997, EN 60598-1:2015, EN 62471:2008
EN 55015:2013, EN 61547:2009 , EN 61000-3-2:2014, EN 61000-3-3:2013, EN 62031:2008+A1:2013+A2:2015

Tutti i prodotti Cantoni sono realizzati in Italia con materiali accuratamente selezionati.
Ogni prodotto è frutto di un attento studio per garantire il massimo equilibrio tra estetica e tecnologia.
L'autenticità di ogni singolo pezzo Cantoni viene garantita dal nostro marchio di fabbrica.

NOTA BENE:
La ditta Cantoni si riserva il diritto di modificare in qualsiasi momento gli articoli a catalogo per motivi tecnici o commerciali.

CANTONI TRADING SRL
Via Guardia di Rocca 10 - 47899 Galazzano - Rep. San Marino
Tel. (+378) 0549 977527 - Fax (+378) 0549 876501
sales@cantonionline.com